WWW.HYDRO-HOME.RU

HYDRO HOME

РЕГУЛЯТОРЫ ДАВЛЕНИЯ

РАЗМЕР 2, 3

РЕГУЛЯТОРЫ ДАВЛЕНИЯ

Размер 2, 3

Серия регуляторов позволяет реализовать множество решений для различных отраслей и гарантирует сокращение времени монтажа, экономию пространства и стоимости. Возможность получения постоянного давления на выходе обеспечивает высокую производительность и сбережение энергии. Система защиты от вмешательства позволяет двумя способами зафиксировать ручку регулятора без изменения настроенного давления.

- Ручка с фиксацией
- Система защиты (пазы для четырех замков)
- Со сбросом или без сброса избыточного давления
- Минимальное падение давления

Присоединение	Размер 2: G3/8, G1/2, G3/4 Размер 3: G3/4, G1
Монтаж	в линию настенный монтаж с кронштейном, панельный монтаж
Рабочая температура	-5°C ÷ 50°C при 16 бар
Давление на входе	0,3 ÷ 16 бар
Давление на выходе	0 ÷ 4 бар 0,5 ÷ 7 бар; 0,5 ÷ 10 бар
Направление потока	Слева направо
Качество воздуха по стандарту ISO 8573-1:2010	очищенный воздух без необходимости маслораспыления. Требуется установка центробежного фильтра 25 мкм, обеспечивающего класс очистки воздуха по стандарту ISO 8573-1:2010 [7:8:4].

ООО "ГИДРОХОУМ"
2h@hydro-home.ru

Составление кода для заказа

1		2		3		4		5		6
2H.R2	-	10	-	_	-	_		-		3/8

1	2H.R2	**2H.R2** = Фильтр, размер 2 **2H.F3** = Фильтр, размер 3
2	10	Рабочее давление: **10** = 0,5 ÷ 10 бар **4** = 0 ÷ 4 бар **7** = 0,5 ÷ 7 бар
3	–	Сброс давления: **_** = со сбросом давления (стандарт) **NR** = без сброса давления
4	–	Наличие манометра: **_** = без манометра (манометр заказывается отдельно см. раздел 3.3) **M** = со встроенным манометром
5	3/8	Присоединение (вход - выход): **3/8** = G3/8 **1/2** = G1/2 **3/4** = G3/4 **1** = G1

Фильтры коалесцентные 2H.FC2, 2H.FC3

Размеры

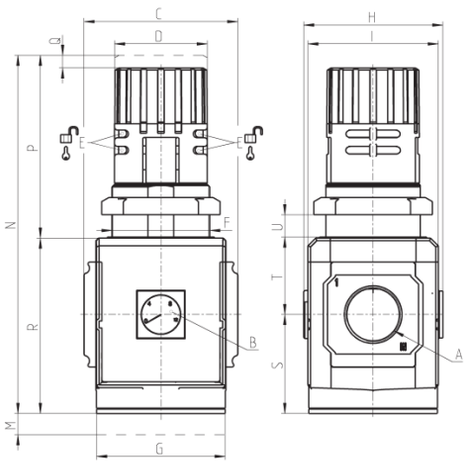

Артикул	A	C	D	E	F	G	H	I
2H.R2-...-3/8	G3/8	70	45	Ø4	M47x1,5	70	74.5	68
2H.R2-...-1/2	G1/2	70	45	Ø4	M47x1,5	70	74.5	68
2H.R2-...-3/4	G3/4	70	45	Ø4	M47x1,5	70	74.5	68
2H.R3-...-3/4	G3/4	89.5	54	Ø4	M57x1,5	75	81	76
2H.R3-...-1	G1	89.5	54	Ø4	M57x1,5	75	81	76

Артикул	M	N	P	Q	R	S	T	U
2H.R2-...-3/8	45	166	78	5	88	50.5	37.5	0÷13
2H.R2-...-1/2	45	166	78	5	88	50.5	37.5	0÷13
2H.R2-...-3/4	45	166	78	5	88	50.5	37.5	0÷13
2H.R3-...-3/4	45	206	104	5	102	57.5	44.5	0÷20
2H.R3-...-1	45	206	104	5	102	57.5	44.5	0÷20